男子ATシングルス

1	池田　賢矢 [1]	世紀末庭球神 猛
2	林　智也	ブルーライトニン
3	遠藤　朋博	ルネサンス浦和
4	萩谷　雄介	KKTT
5	bye	
6	菓子　拓希	トアルソンRD
7	渡邊　康雄	Team Air
8	bye	
9	加藤　正純	爆&K
10	長岡　諒太	森林忍者
11	bye	
12	山口　伸也 [14]	ルネサタ
13	白川　貴裕 [11]	ルネサタ
14	吉見　幸司	0-ALL
15	山田　基	YSTS
16	中嶋　一貴	Gamba!
17	bye	
18	小櫻　翔大	MSJ
19	松本　正和	早大城北TC埼玉
20	bye	
21	武藤　寿行	0-ALL
22	仲　賢吾	きらぼし
23	中出　裕麻	MTSC
24	飯田　裕久 [5]	ジョイナス
25	林　俊喜 [3]	森林忍者
26	森谷　俊洋	SUTC
27	水野　浩征	ブルーライトニン
28	増田　友希	HY
29	bye	
30	福永　康太	早大城北TC埼玉
31	伊藤　光洋	ブルーライトニン
32	bye	
33	蔵　朋樹	Gamba!
34	下地　雄大	HY
35	長谷川　雅一	森林忍者
36	中丸　文雄 [16]	富士フイルム大宮
37	柴山　匠司 [12]	TIC
38	奈良　大輝	team稲毛
39	古川　暢彦	レガロ
40	西河　寛和	チームエガリテ
41	bye	
42	松浦　規久哉	フレンドリーTC
43	吉田　淳哉	TIC
44	bye	
45	勝村　勇太	森林忍者
46	丸山　真弥	春野ITS
47	塩野谷　慎吾	世紀末庭球神 猛
48	市川　徹 [8]	IMPACT☆
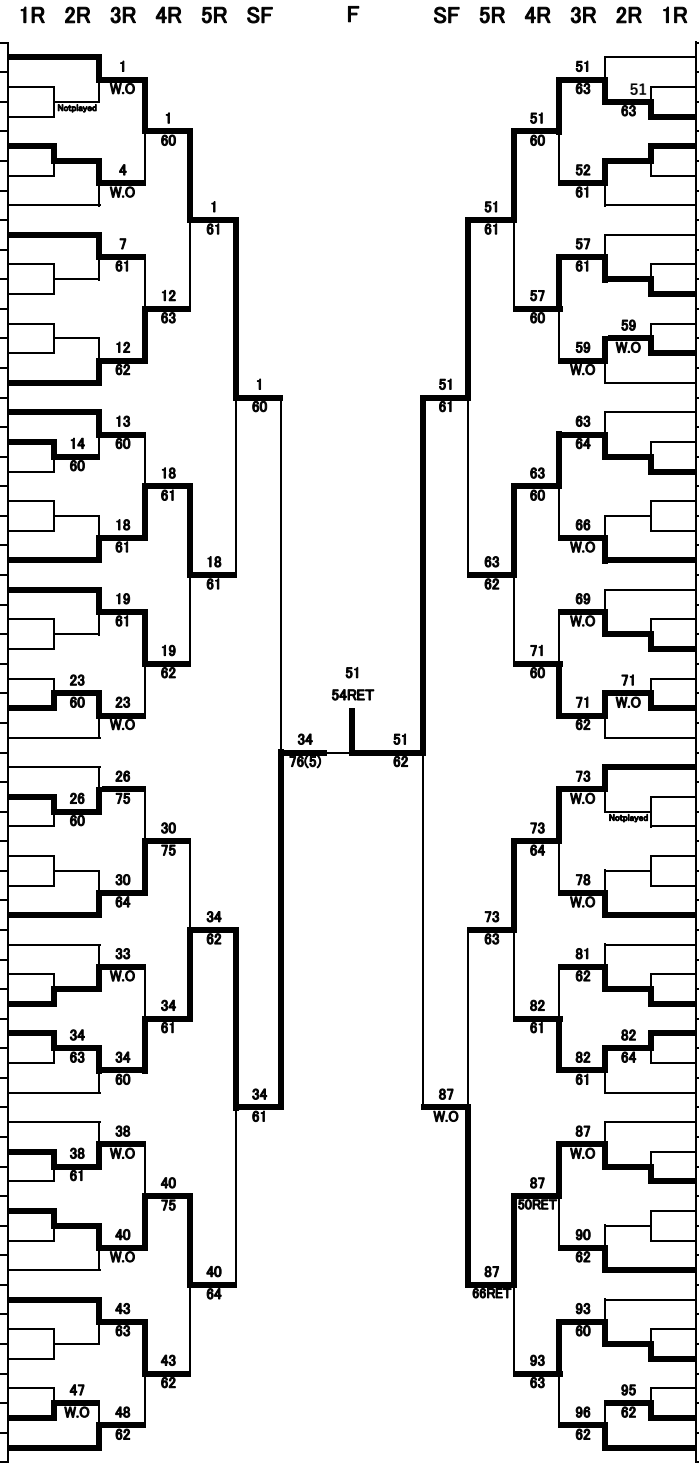
49	山下　慶祐 [7]	埼玉大鹿島台TC
50	石井　秀和	ブルーライトニン
51	遠藤　昭好	パインヒルズ
52	山口　翔太	森林忍者
53	bye	
54	浜村　剛広	TENNIONS
55	地引　優	爆&K
56	bye	
57	稲森　雄紀	X
58	山下　陽平	きらぼし
59	田中　岳彦	シーサイド
60	平林　豊 [9]	世紀末庭球神 猛
61	坂井　祐介 [13]	Gamba!
62	bye	
63	村上　晃一	Team Air
64	大渕　翌華	BAGEL
65	bye	
66	林田　雄三	きらぼし
67	安野　信行	IMPACT☆
68	bye	
69	吉岡　健	SARI
70	三浦　洋平	X
71	荒井　翔太郎	7CC浦和
72	甲斐　尚志 [4]	世紀末庭球神 猛
73	浅見　将史 [6]	世紀末庭球神 猛
74	尾崎　敦則	ルネサンス浦和
75	吉田　亘	ITC与野
76	小島　敬介	グラスワンダー
77	bye	
78	木曽　克尭	TENNIONS
79	江森　哲也	フレンドリーTC
80	bye	
81	稲本　和之	JXRT浦和
82	板谷　浩行	Gamba!
83	三川　毅	STJ
84	雄谷　充晴 [10]	HY
85	丸山　謙太郎 [15]	チームエガリテ
86	bye	
87	森　義晶	爆&K
88	相馬　陽一郎	TIC
89	bye	
90	森　英章	森林忍者
91	中尾　潤一	Gamba!
92	bye	
93	小幡　和樹	IMPACT☆
94	小田　優介	MSJ
95	中村　護	すばるTC
96	二反田　航 [2]	ONC