団体戦男子50歳

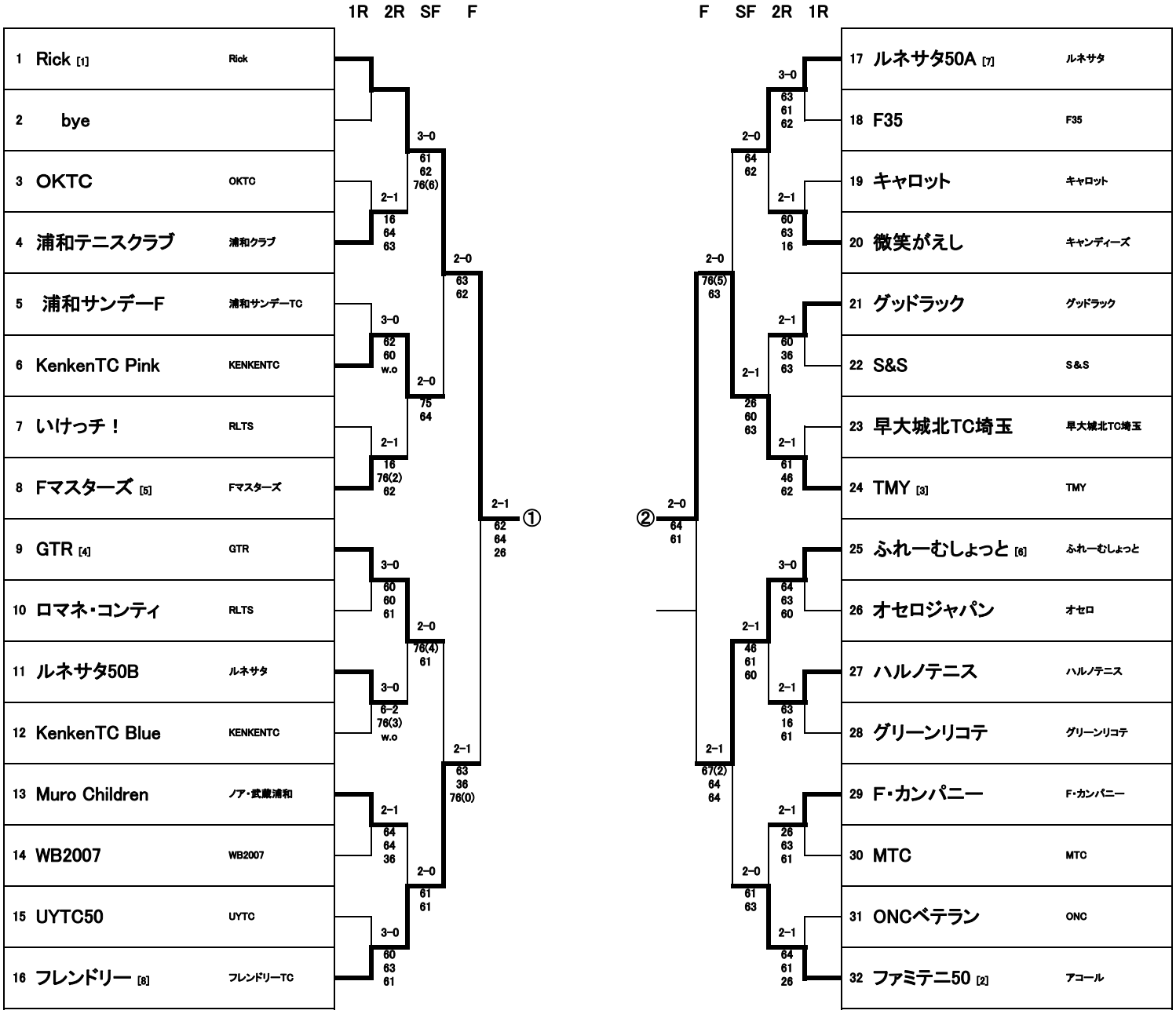
1R 2R SF F
F SF 2R 1R
1 Rick [1] Rick
2 bye
3 OKTC OKTC
4 浦和テニスクラブ 浦和クラブ
5 浦和サンデーF 浦和サンデーTC
6 KenkenTC Pink KENKENTC
7 いけっチ！ RLTS
8 Fマスターズ [5] Fマスターズ
9 GTR [4] GTR
10 ロマネ・コンティ RLTS
11 ルネサタ50B ルネサタ
12 KenkenTC Blue KENKENTC
13 Muro Children ノア・武蔵浦和
14 WB2007 WB2007
15 UYTC50 UYTC
16 フレンドリー [8] フレンドリーTC
3-0 61 62 76(6)
2-1 16 64 63
3-0 62 60 w.o
2-1 16 76(2) 62
3-0 60 60 61
3-0 6-2 76(3) w.o
2-1 64 64 36
3-0 60 63 61
2-0 63 62
2-0 75 64
2-0 76(4) 61
2-0 61 61
2-1 63 36 76(0)
2-1 62 64 26 ①
17 ルネサタ50A [7] ルネサタ
18 F35 F35
19 キャロット キャロット
20 微笑がえし キャンディーズ
21 グッドラック グッドラック
22 S&S S&S
23 早大城北TC埼玉 早大城北TC埼玉
24 TMY [3] TMY
25 ふれーむしょっと [6] ふれーむしょっと
26 オセロジャパン オセロ
27 ハルノテニス ハルノテニス
28 グリーンリコテ グリーンリコテ
29 F・カンパニー F・カンパニー
30 MTC MTC
31 ONCベテラン ONC
32 ファミテニ50 [2] アコール
3-0 63 61 62
2-0 64 62
2-1 60 63 16
2-0 76(5) 63
2-1 60 36 63
2-1 26 60 63
2-1 61 46 62
② 2-0 64 61
3-0 64 63 60
2-1 46 61 60
2-1 63 16 61
2-1 67(2) 64 64
2-1 26 63 61
2-0 61 63
2-1 64 61 26

団体戦男子60歳

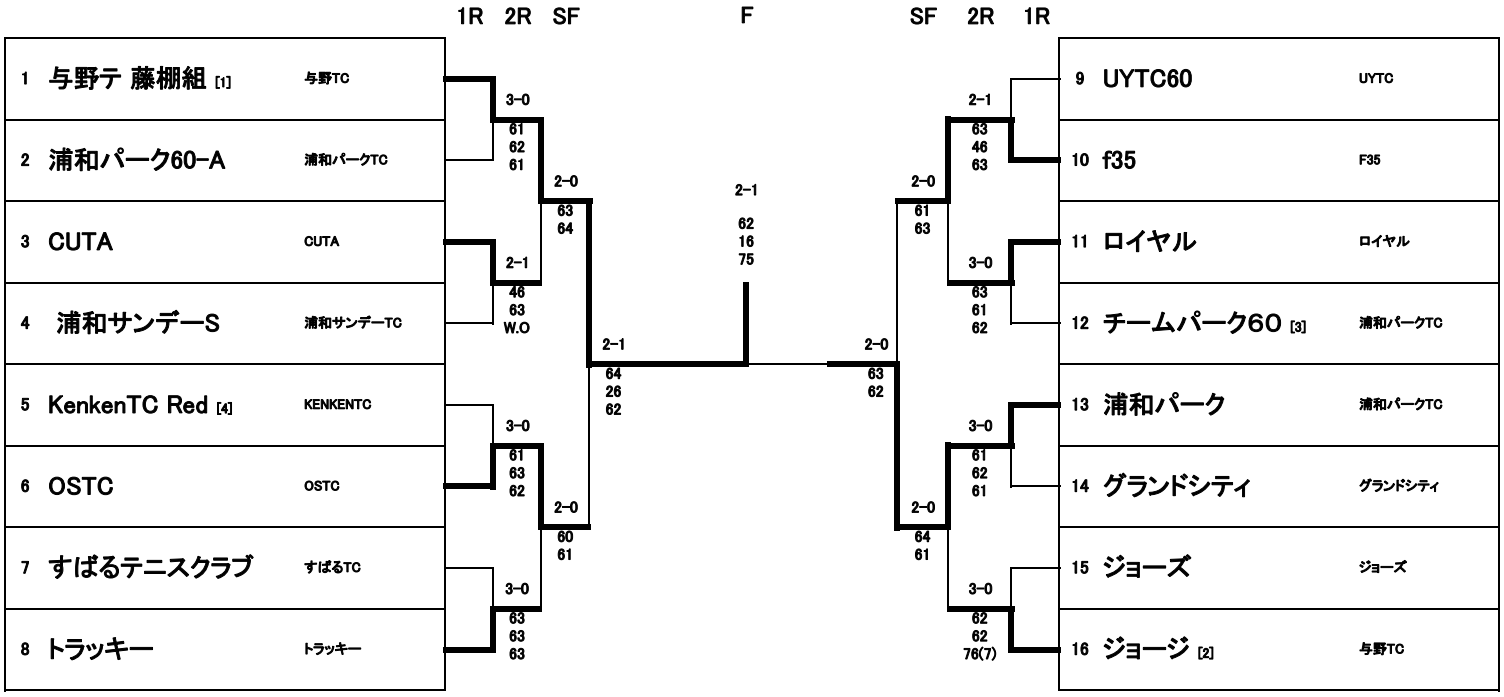
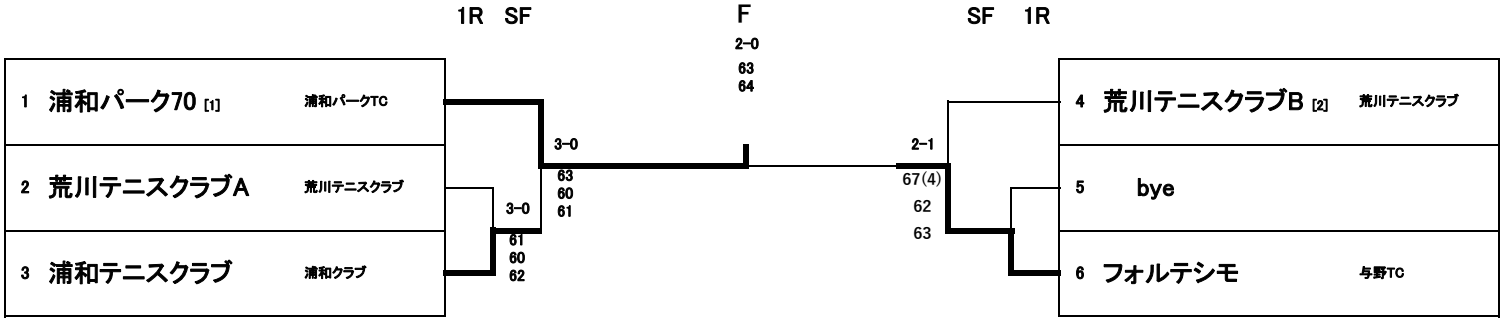
団体戦男子70歳