団体戦女子A

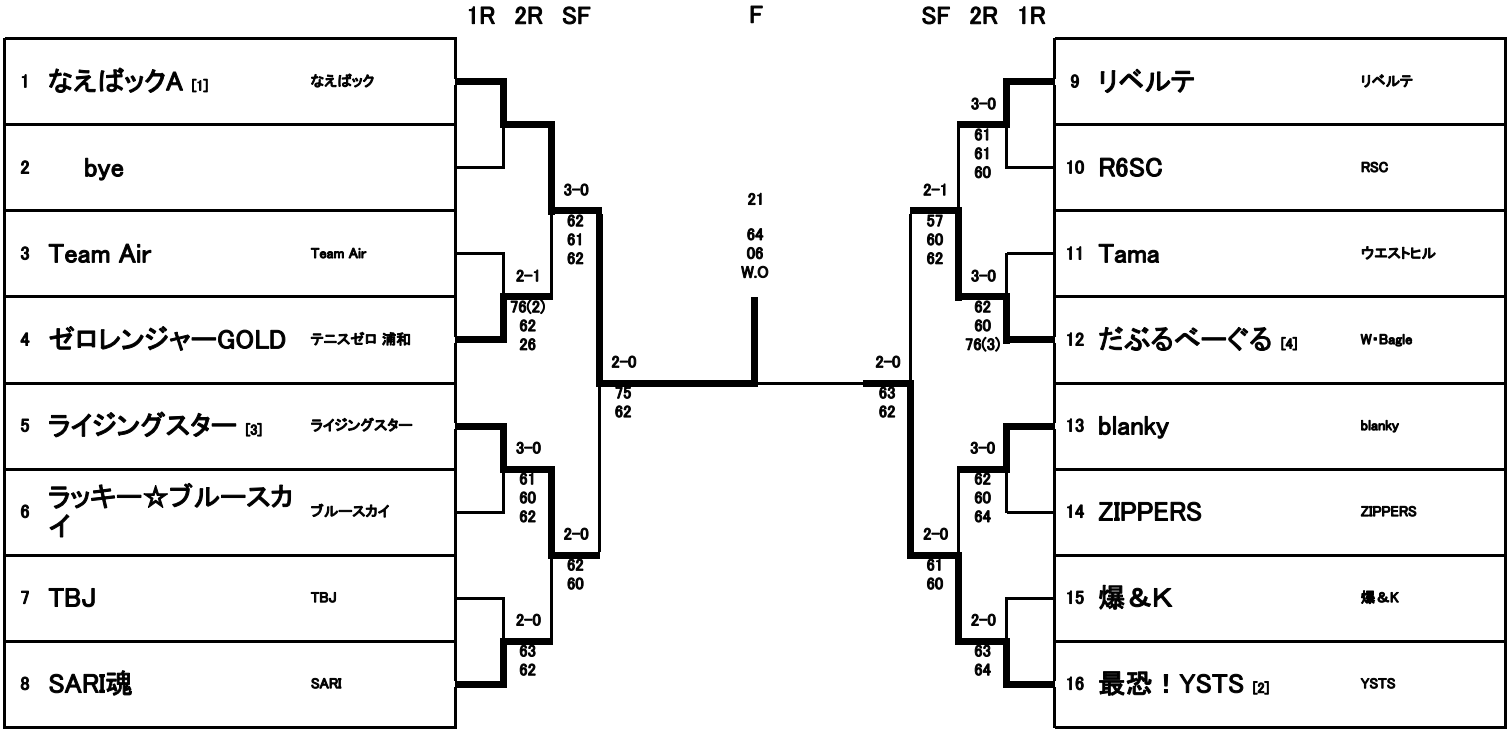
1R 2R SF F SF 2R 1R
1 なえばックA [1] なえばック
2 bye
3 Team Air Team Air
4 ゼロレンジャーGOLD テニスゼロ 浦和
5 ライジングスター [3] ライジングスター
6 ラッキー☆ブルースカイ ブルースカイ
7 TBJ TBJ
8 SARI魂 SARI
9 リベルテ リベルテ
10 R6SC RSC
11 Tama ウエストヒル
12 だぶるべーぐる [4] W・Bagle
13 blanky blanky
14 ZIPPERS ZIPPERS
15 爆&K 爆&K
16 最恐！YSTS [2] YSTS
2-1 76(2) 62 26
3-0 61 60 62
2-0 63 62
3-0 62 61 62
2-0 62 60
2-0 75 62
21 64 06 W.O
2-0 63 62
2-1 57 60 62
2-0 61 60
3-0 61 61 60
3-0 62 60 76(3)
3-0 62 60 64
2-0 63 64