男子Bシングルス

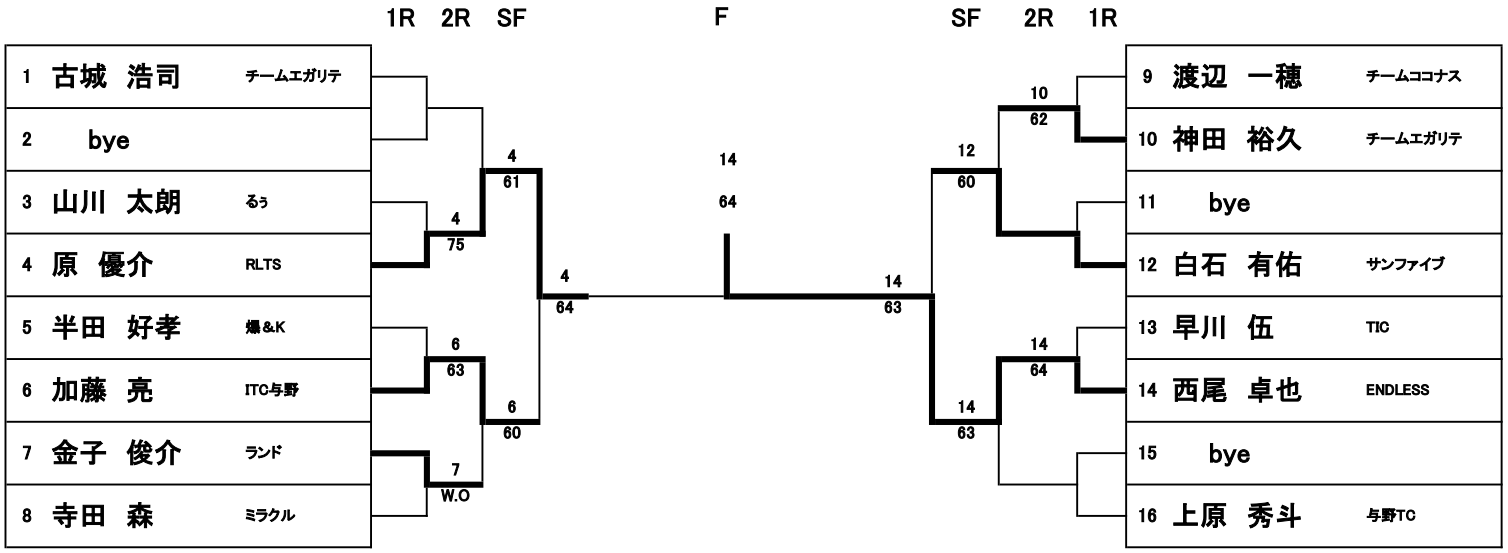

男子Cシングルス

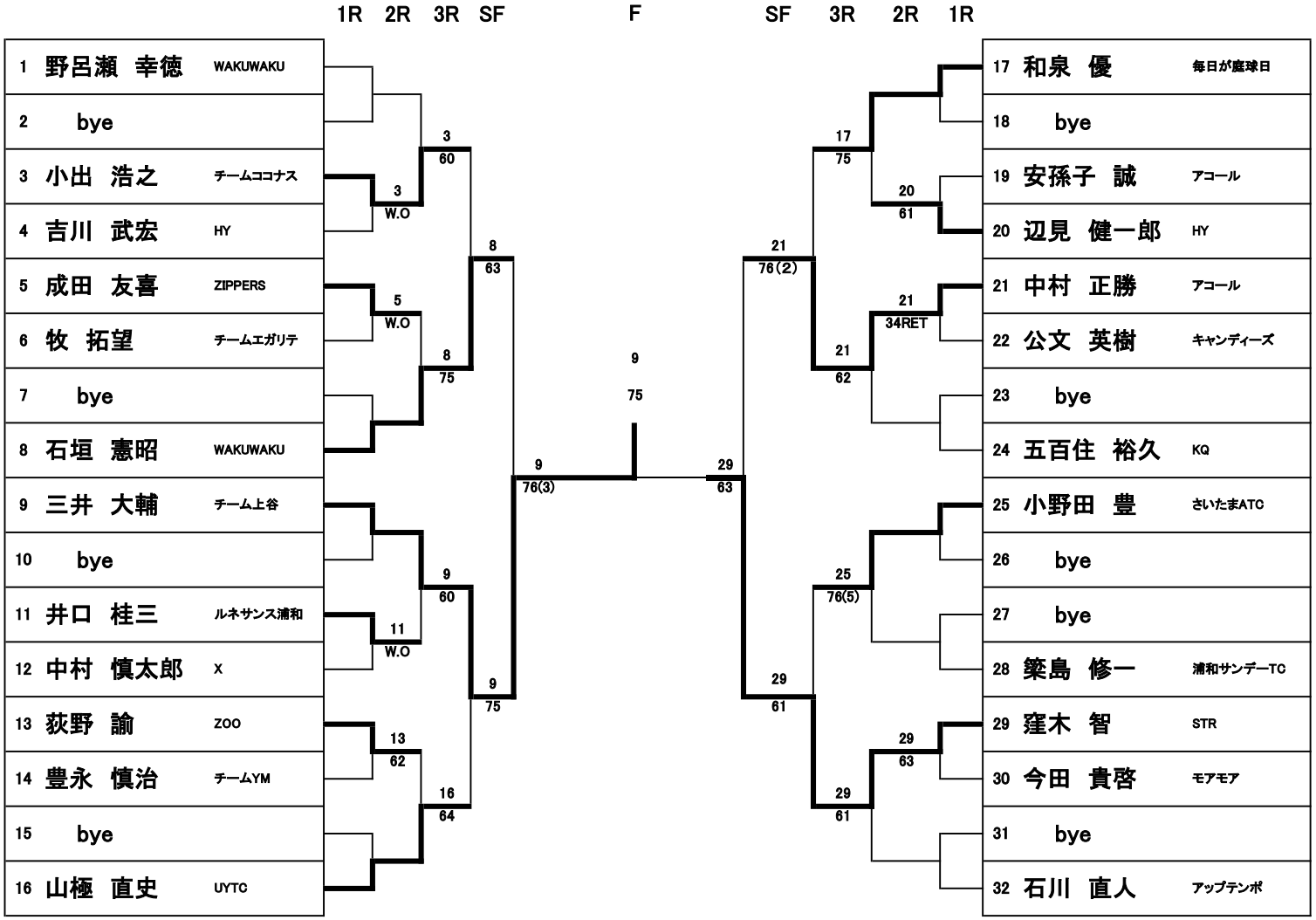

女子Bシングルス

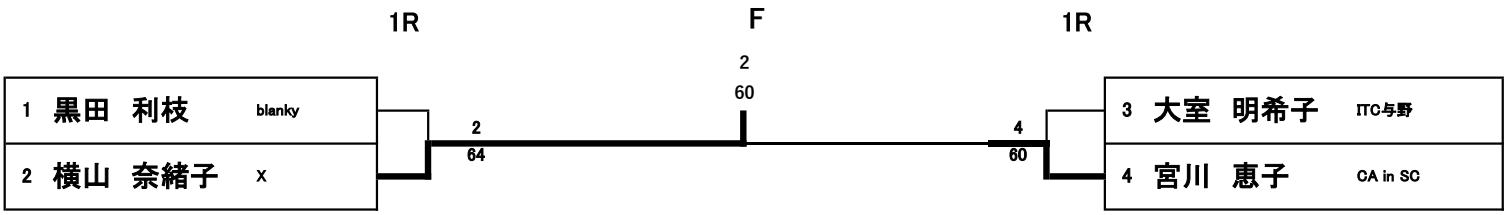

女子Cシングルス

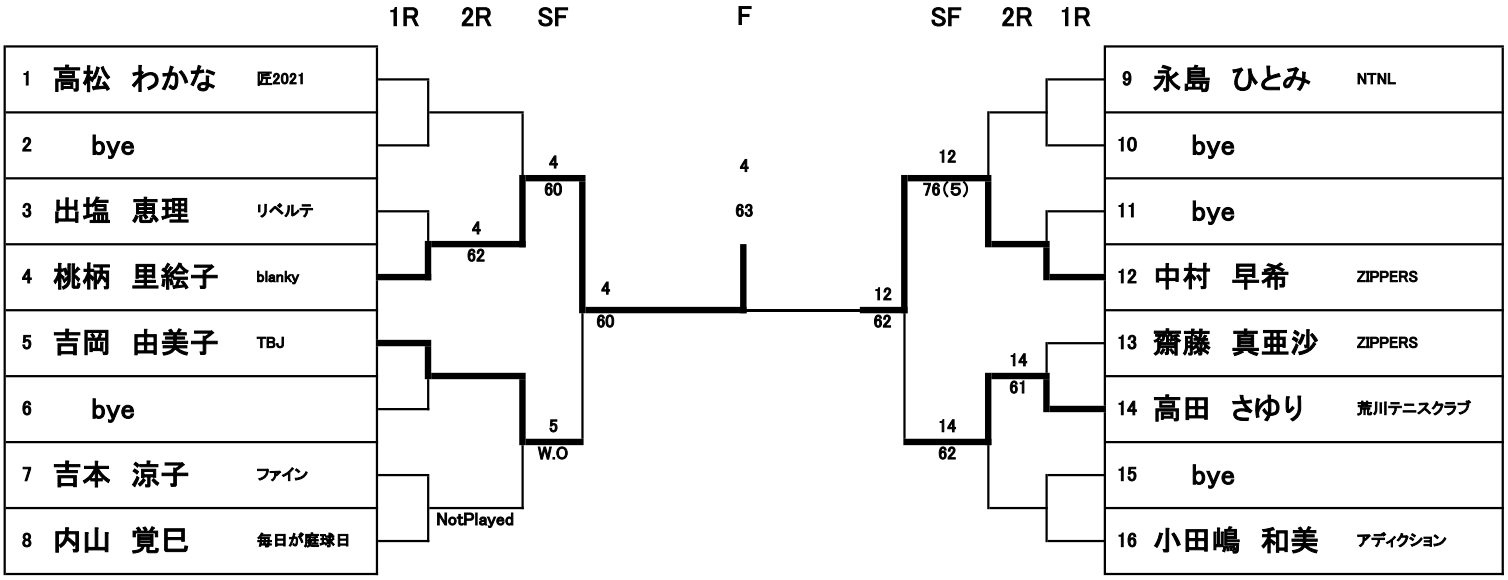

男子Bダブルス

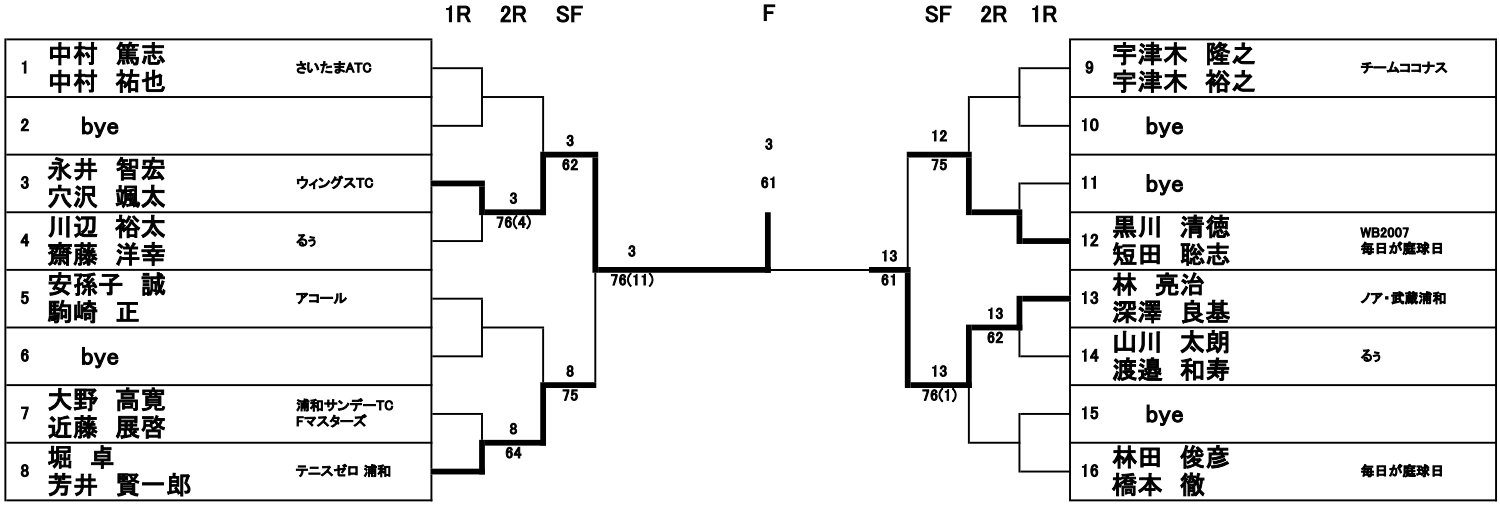

男子Cダブルス

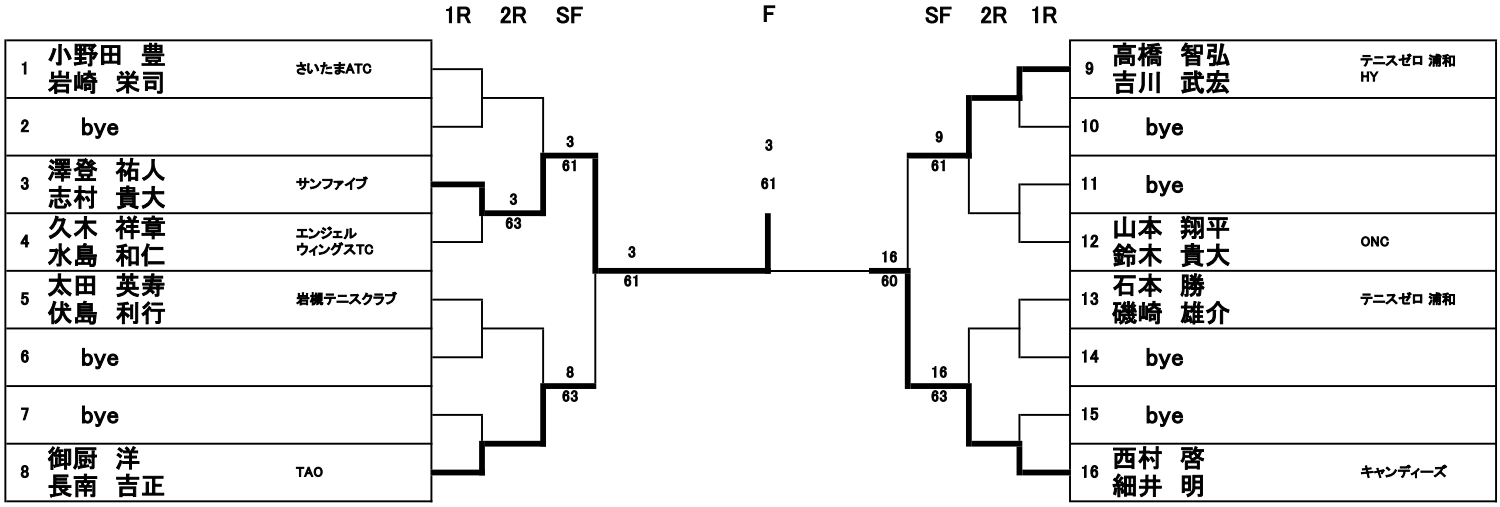

女子Bダブルス

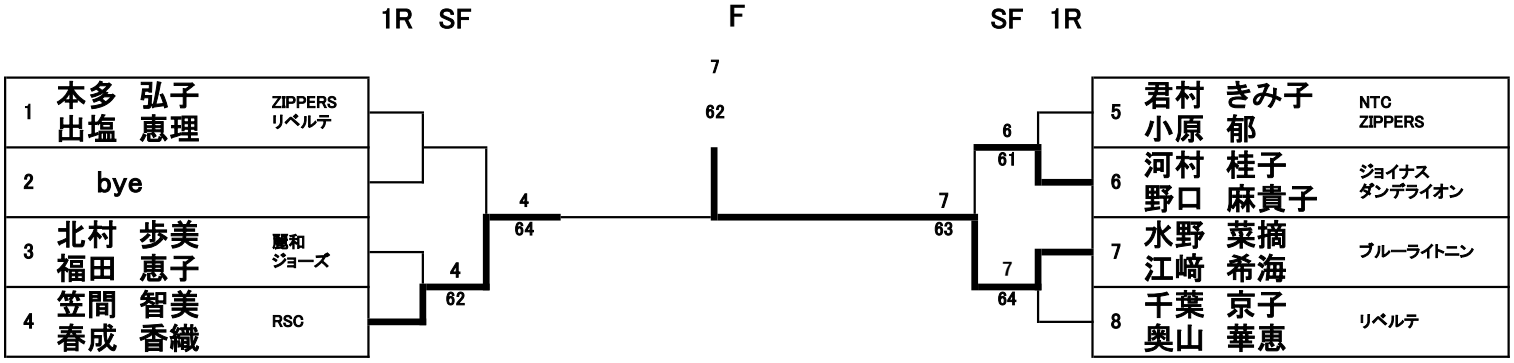
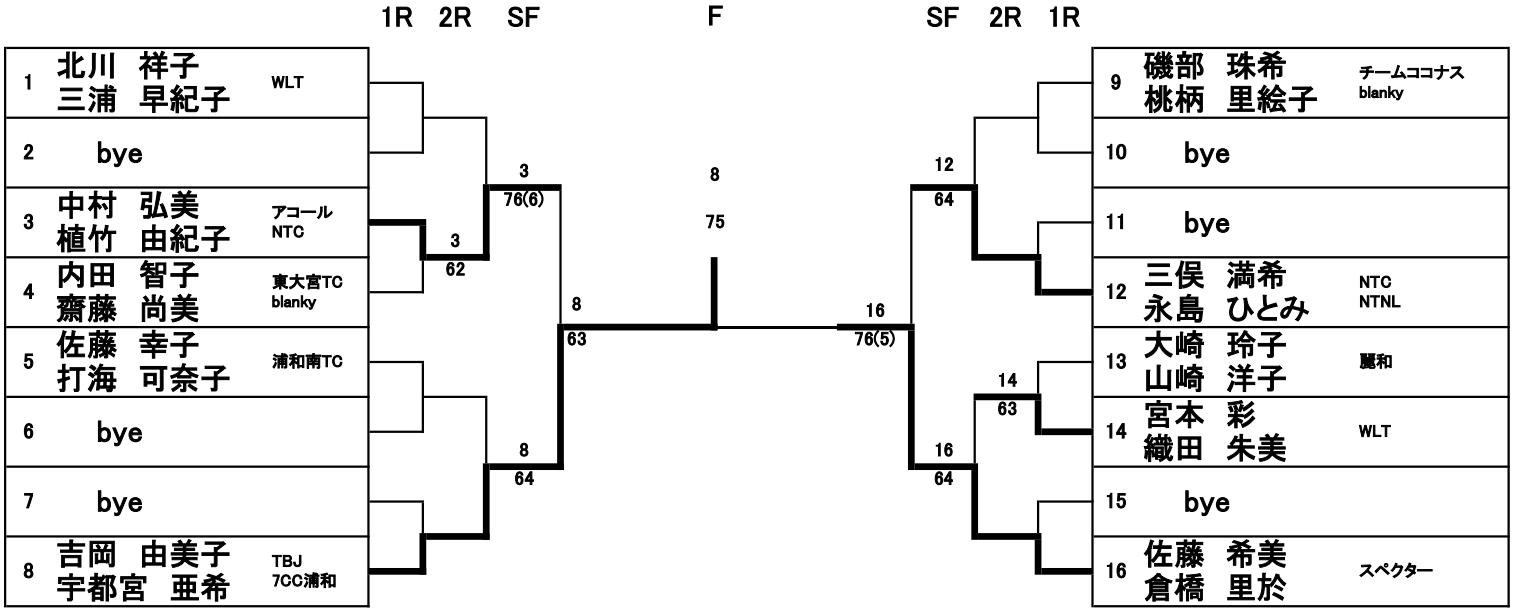
女子Cダブルス