女子50歳シングルス

1	L0018907	小野田　愛子 [1]	RSキャビン
2		bye	
3	L0012620	飯塚　玲奈	匠
4	L0025365	齋藤　由紀子	ジョイナス
5		植松　智美	ジョイナス
6		島崎　久美子	東大宮TC
7	L0019370	田島　麻里子	ライジングスター
8	L0012079	野田　美和 [2]	ラリスマ

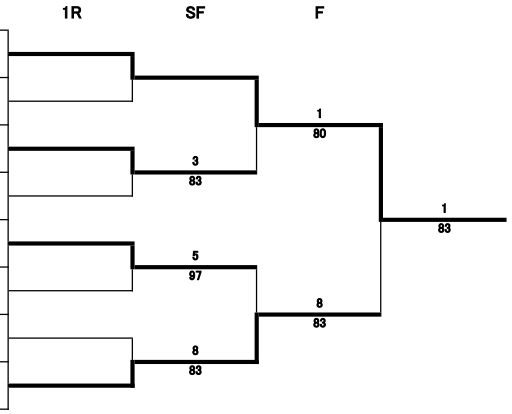

女子55歳シングルス

1	L0025354	福島　祐子 [1]	ジョイナス
2		bye	
3		新田　千恵	与野TC
4	L0012583	片平　しのぶ	SARI
5	L0025472	臼井　真紀子	IWTC
6	L0018503	三瓶　順	NTNL
7		bye	
8	L0011262	水谷　陽子 [2]	フレンドリーTC

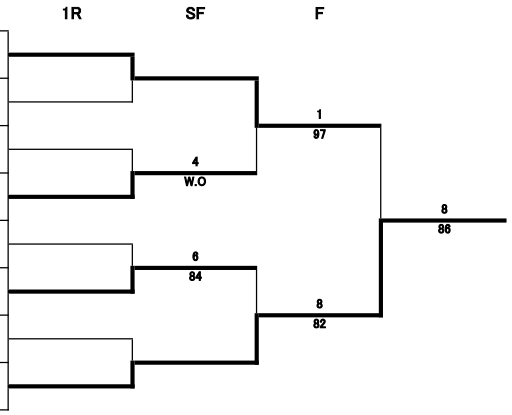

選手権女子60歳シングルス

1	L0018704	井上　伊都子 [1]	フォティックヒル
2		bye	
3		関口　利美	浦和パークTC
4	L0020376	石西　久美子	ブルースカイ
5		長野　佐稚子 [3]	CA in SC
6		bye	
7		bye	
8		森高　由美	Team:Mu
9	L0020059	掛川　孝子	CA in SC
10		bye	
11		bye	
12	L0023931	渡辺　真奈美 [4]	フレンドリーTC
13		築島　史恵	浦和パークTC
14		bye	
15		bye	
16	L0019921	石橋　加代子 [2]	ジョイナス

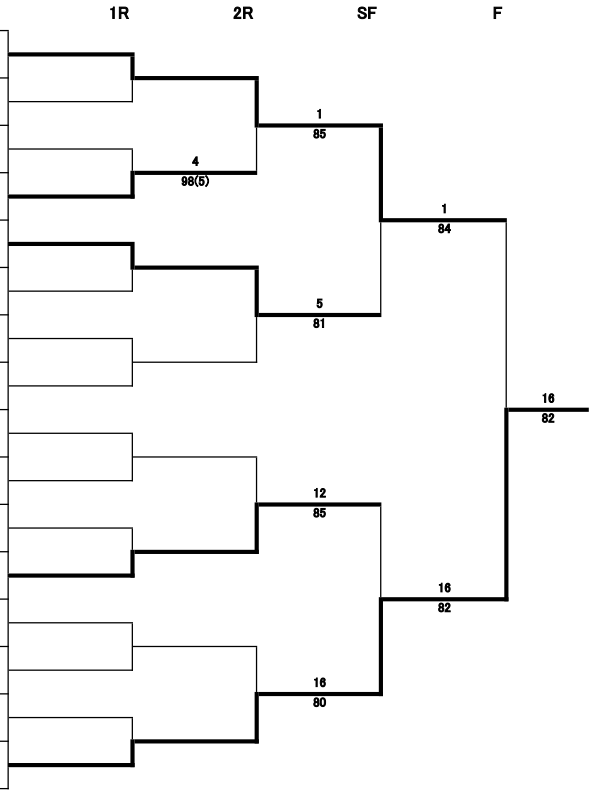

選手権女子65歳シングルス

1		塩川　久美子 [1]	トラッキー
2		佐藤　裕子	東大宮TC
3	L0003674	古阪　訓子	キャッツ アイ
4		橋本　淳子	愛球127

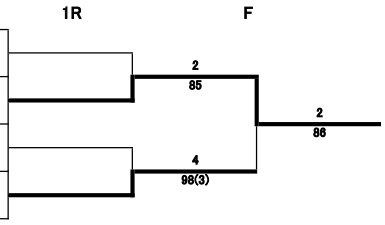

女子45歳ダブルス

1	L0020969 L0025407	吉田　陽子 [1] 角田　幸子	TMY フレンドリーTC
2		bye	
3		山内　朋子 福田　三香子	ダンデライオン blanky
4		大塚　こずえ 落合　友美	RLTS 麗和
5		五十嵐　奈々子 古内　エリカ	リベルテ
6		bye	
7		bye	
8		入江　林美 [2] 吉田　千春	ライジングスター

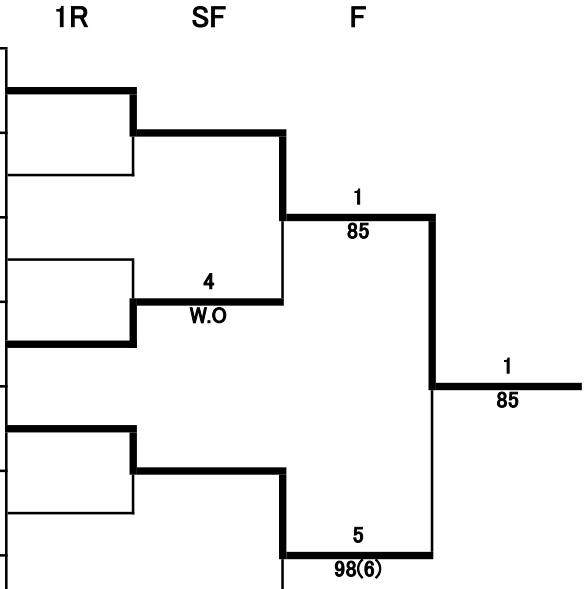

女子50歳ダブルス

		氏名	所属	1	2	3	勝敗	順位
1	L0025528 L0019646	土屋　奈津美 鈴木　晶子	なえぱっク		80	80	2-0	1
2		石垣　玲子 多　三千代	ジョーズ ダンデライオン	08		86	1-1	2
3		近藤　容子 坂上　由紀子	浦和サンデーTC blanky	08	68		0-2	3

女子55歳ダブルス

1	L0025472 L0018503	臼井　真紀子 [1] 三瓶　順	IWTC NTNL
2		bye	
3		森田　恵子 堀越　久乃	OTC ジェクサーTS
4		福田　貴子 高橋　紀代子	ONC ライジングスター
5		渋谷　邦恵 渡邉　美佐枝	浦和シーガル
6		橋高　弘美 水野　昌子	ライジングスター フレンドリーTC
7		山田　かおり 宮坂　祐子	ONC T･F･C
8		阿部　美奈子 [2] 長島　由紀子	KENKENTC イトマンTS浦和

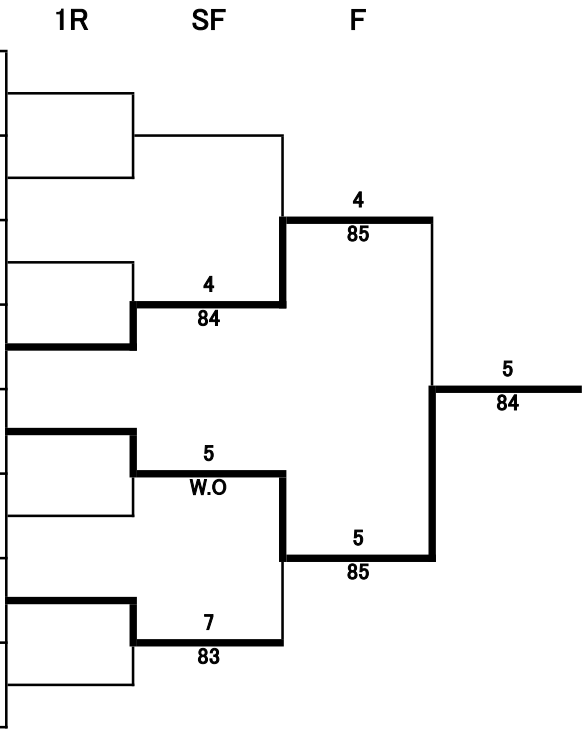

女子60歳ダブルス

1	L0020059	長野　佐稚子 [1] 掛川　孝子	CA in SC
2		bye	
3		福田　幸子 時田　真理子	愛球127
4		大場　朝子 岡田　伸子	フレンドリーTC
5	L0020956	馬場　美幸 [3] 小林　ひろみ	Twinkle DEF
6		bye	
7		大竹　直子 山﨑　利枝子	フレンドリーTC
8		柳澤　好江 貝沢　智子	東大宮TC ナイスボレー
9		江口　淳子 原田　加代子	愛球127
10		永岑　由美子 遠藤　潤朱	RLTS 岩槻テニスクラブ
11		bye	
12	L0025339 L0018822	梅谷　範子 [4] 長谷部　秀子	TeamPlus フレンドリーTC
13		矢部　淳子 岩端　節子	フレンドリーTC ルネサンス浦和
14		鳥屋　玲子 森高　由美	Team:Mu
15		bye	
16	L0019921 L0010680	石橋　加代子 [2] 牧野　美幸	ジョイナス プログレ

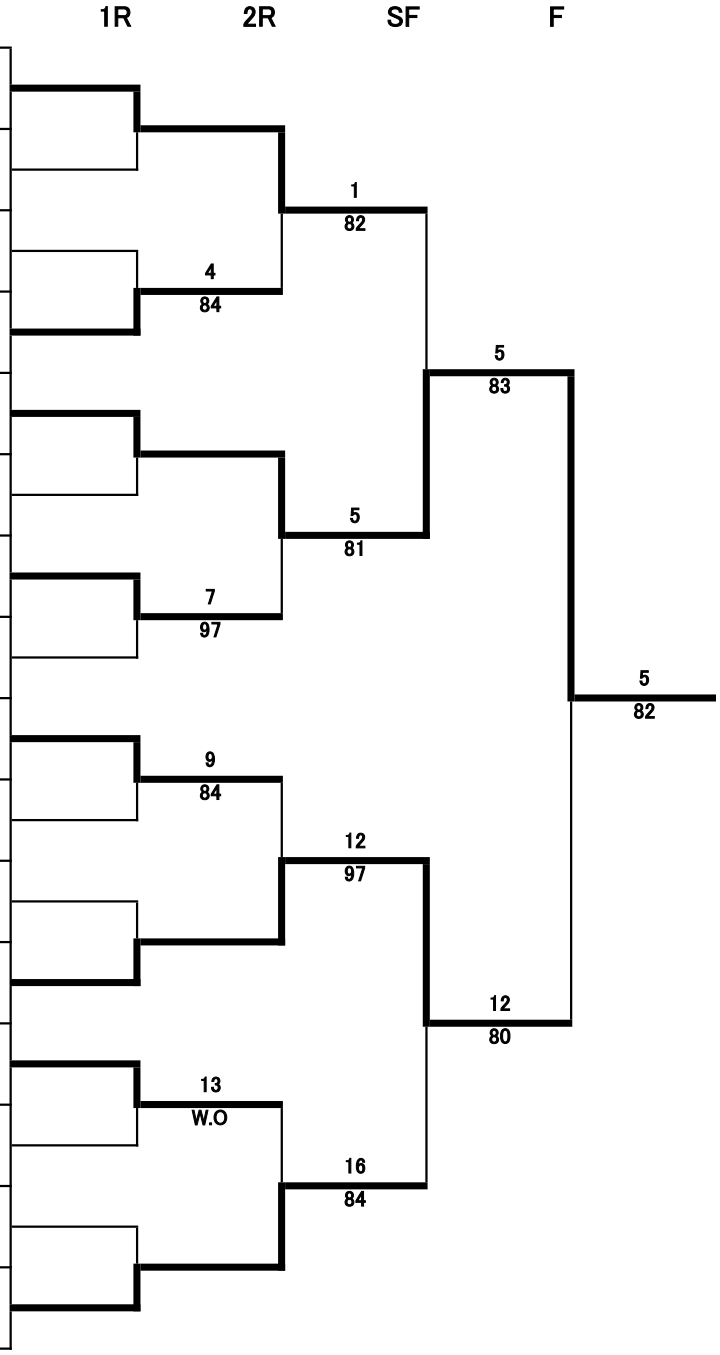

女子65歳ダブルス

	氏名	所属	1	2	3	勝敗	順位
1	新島　豊子 升村　恵子	でんでんむし		38	58	0-2	3
2	青羽　友子 吉田　真巳	岩槻テニスクラブ ナイスボレー	83		18	1-1	2
3	L0019768 飯島　久美子 塩川　久美子	遊友族 トラッキー	85	81		2-0	1